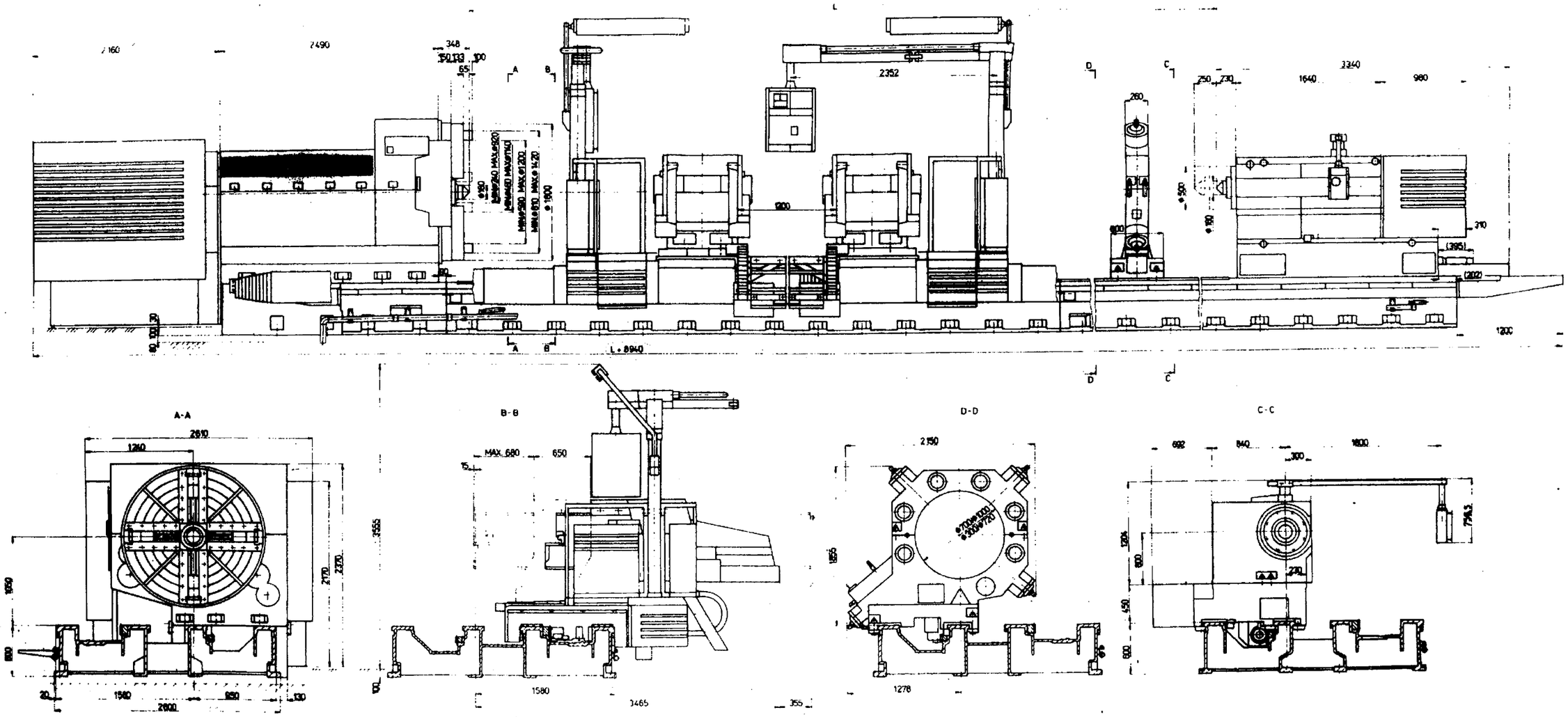

Kreslil: MAŠEK	Norm. ref.:	TAB. 17	0b26584S
Přezkoušel:	Schválil:		
ŠKODA	Datum: 26.10.90	Typ: SNT 200 NC	