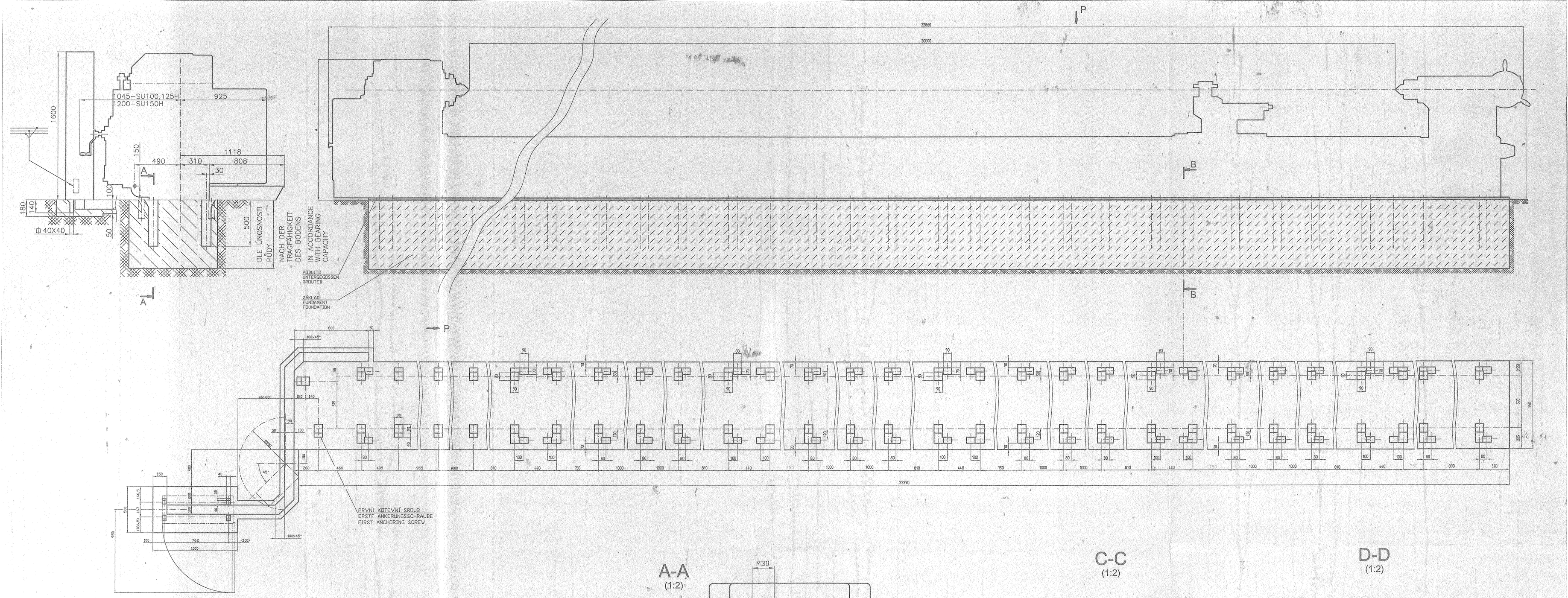

B-B
(1:5)

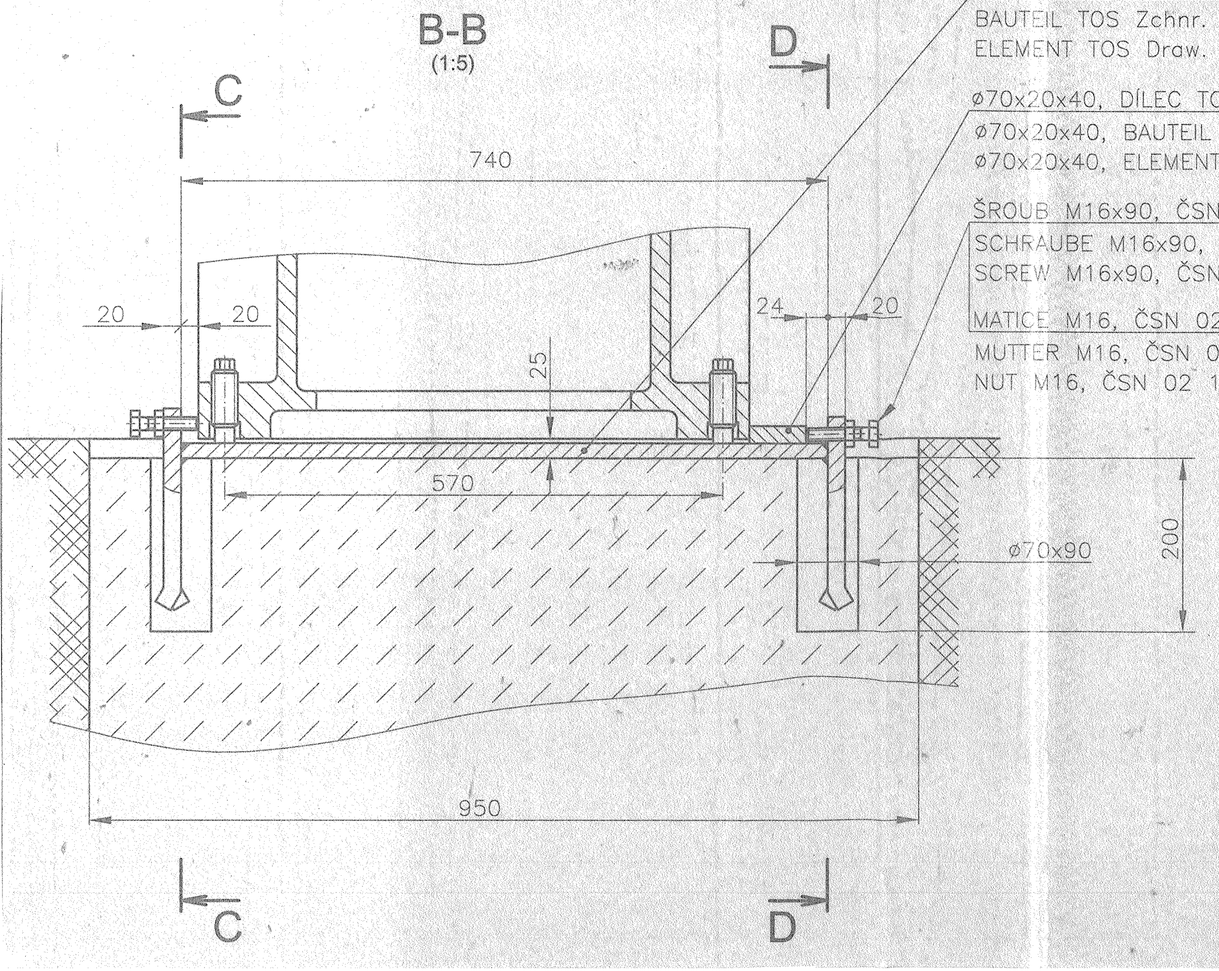

DÍLEC TOS Č. V. 3 08 07420
BAUTEIL TOS Zchnr. 3 08 07420
ELEMENT TOS Draw. No. 3 08 07420

ø70x20x40, DÍLEC TOS Č. V. 4 54 06644
ø70x20x40, BAUTEIL TOS Zchnr. 4 54 06644
ø70x20x40, ELEMENT TOS Draw. No. 4 54 06644

ŠROUB M16x90, ČSN 02 1103.22
SCHRAUBE M16x90, ČSN 02 1103.22
SCREW M16x90, ČSN 02 1103.22

MATICE M16, ČSN 02 1401
MUTTER M16, ČSN 02 1401
NUT M16, ČSN 02 1401

A-A
(1:2)

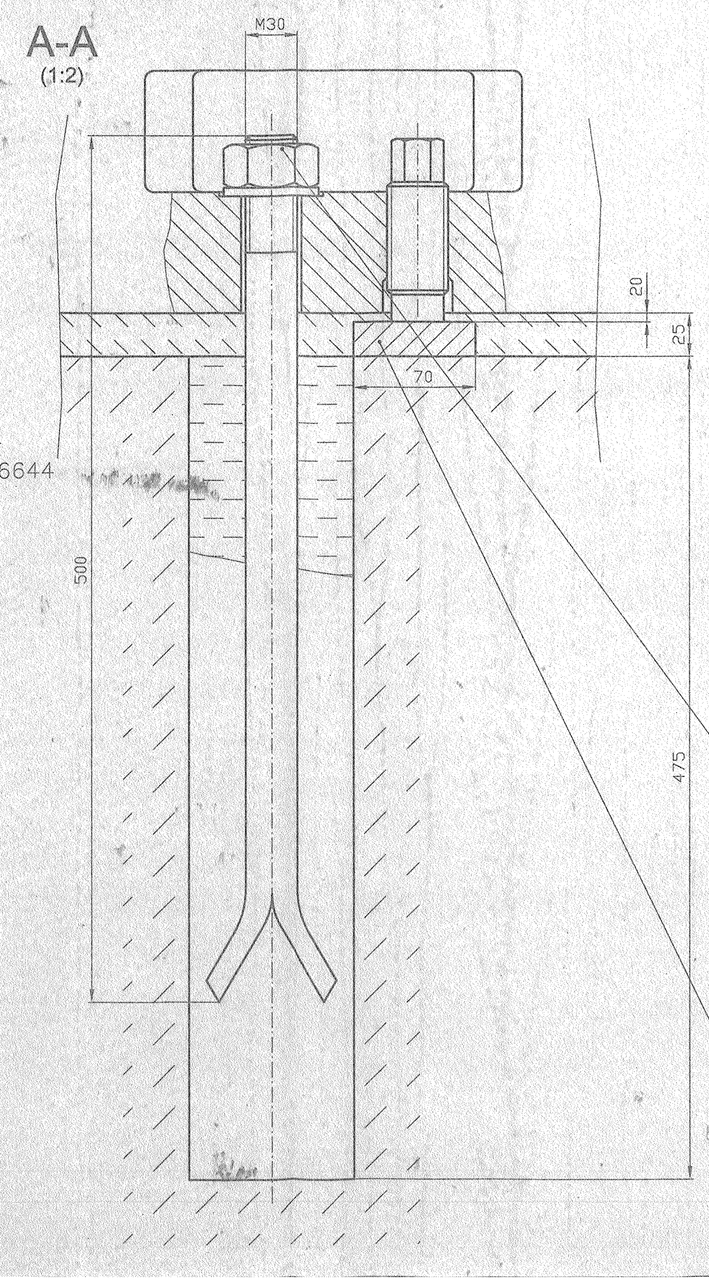

PODLOŽKA 31 ČSN 02 1701
UNTERLAGE 31 ČSN 02 1701
PAD 31 ČSN 02 1701

MATICE M30 ČSN 02 1401
MUTTER M30 ČSN 02 1401
NUT M30 ČSN 02 1401

KOTEVNÍ ŠROUB M30x500 ČSN 02 1391
ANKERUNGSSCHRAUBE M30x500 ČSN 02 1391
ANCHORING SCREW M30x500 ČSN 02 1391

PODLOŽKA TOS 4 54 6626
UNTERLAGE TOS 4 54 6626
PAD TOS 4 54 6626

C-C
(1:2)

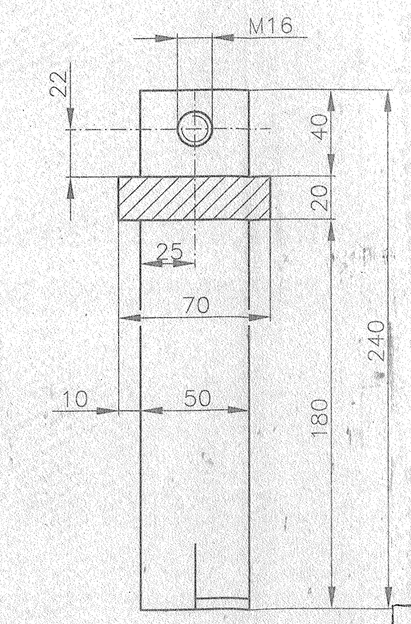

D-D
(1:2)

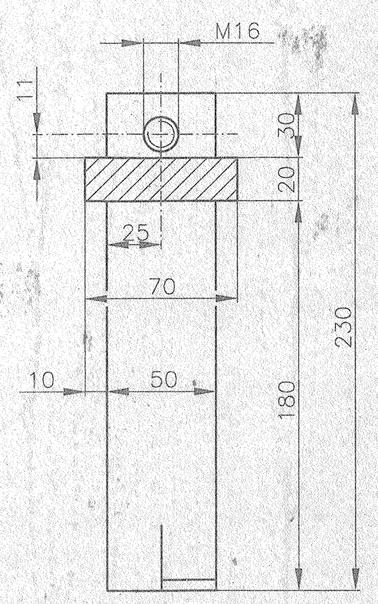

DUŠEVNÍ MAJETEK
TOS CHÁBOVICE a. s.
Chábovice
JAKÉKOLIV POUŽITÍ BUDE
PODLE ZÁKONA STÍHÁNO
- 2. února 2004

Fig. 12.1 a,b

	SU 100 H	SU 125 H	SU 150 H
A	1505	1610	1735
B	1175	1280	1405

TYP:
SU 100 H
SU 125 H
SU 150 H

VZDALENOST MEZI HROTY
ABSTAND ZWISCHEN SPITZEN 20 000 mm
DISTANCE BETWEEN CENTRES

KRESLIL: COUFAL

MĚŘÍTKO MASSTAB SCALE: 1:20

ZÁKLADOVÝ PLÁN
FUNDAMENTPLAN
FOUNDATION PLAN

Č. VÝKRESU: ZCHNR.: DRAWING NO.: 1 98 2510