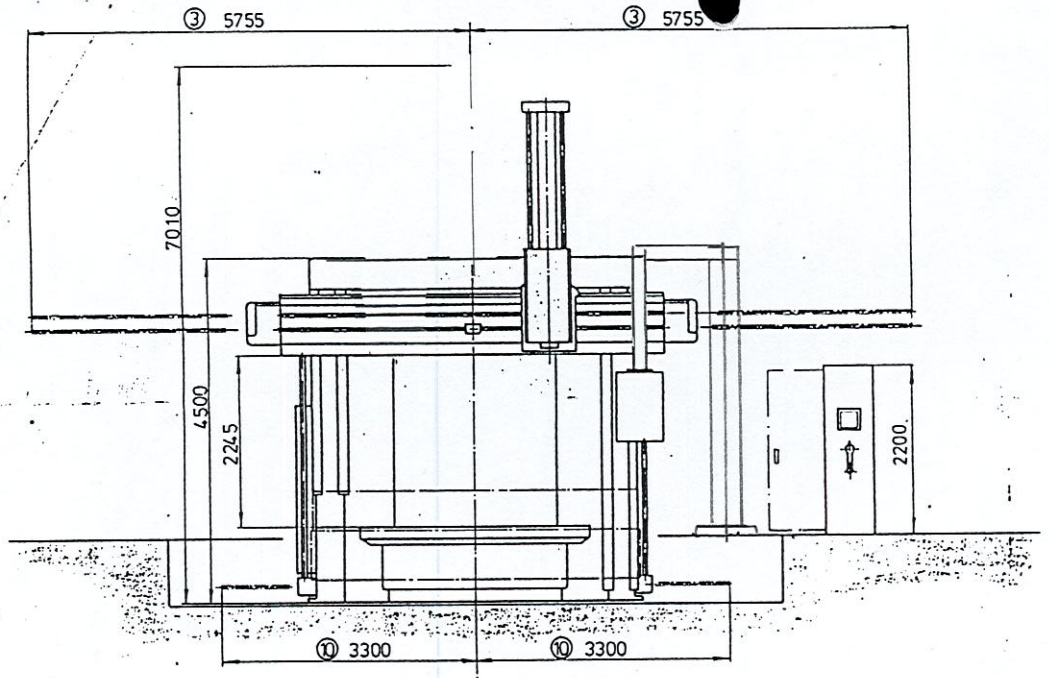

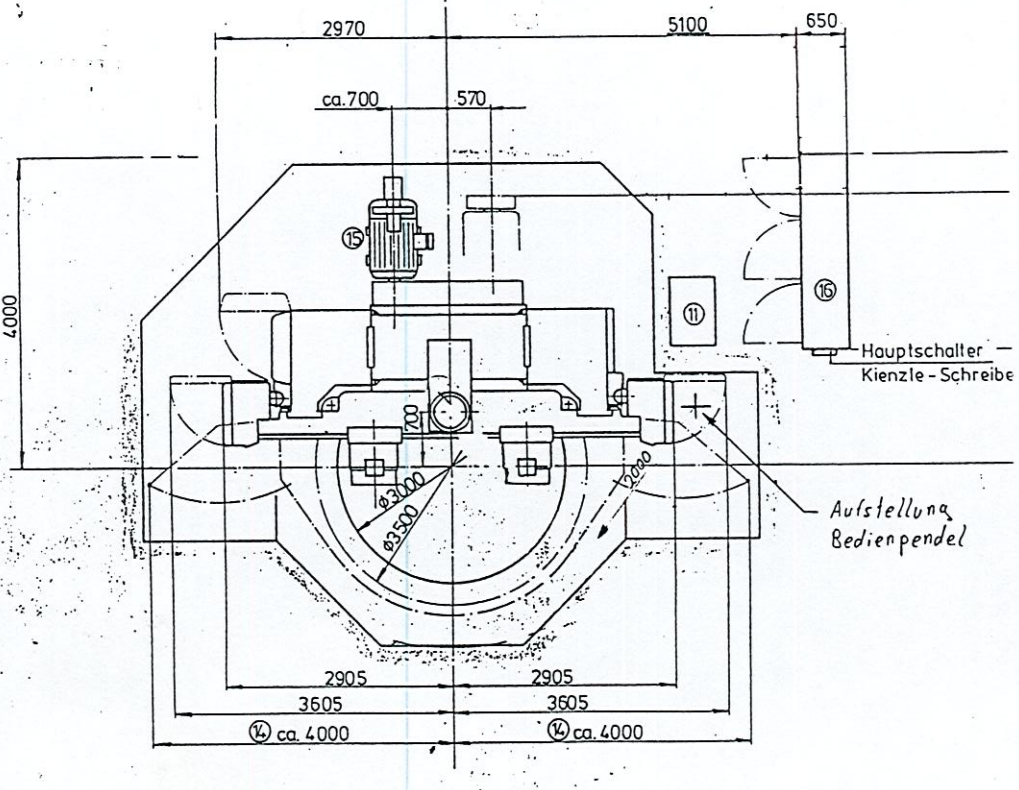

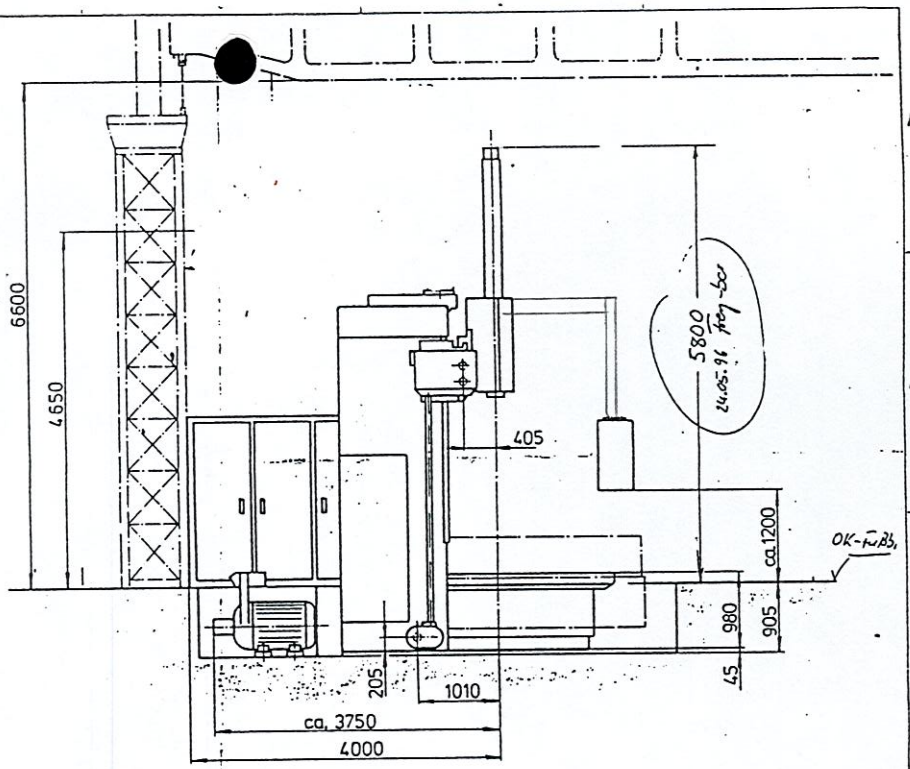

Inv. Nr. 3212

Diese Zeichnung ist Eigentum der O. DÖRRIES GMBH. in Düren. Wer unbefugt diese Zeichnung vervielfältigt, verwertet oder anderen mitteilt, ist schadenersatzpflichtig und wird gemäß nachstehenden Gesetzbestimmungen bestraft. LitUrhG. v. 19. 6. 1901 i. d. derz. gültigen Fassung - insbes. §§ 1 Ziff. 3, 36-40; Gesetz gegen den unlauteren Wettbewerb v. 7. 6. 1909 i. d. derz. gültigen Fassung - insbesondere §§ 17, 18, 19.

Auftrag Nr. V 107/50751

Freimaßtoleranzen DIN 7168 Genauigkeitsgrad B				mittel
über	0,5	bis	6	± 0,1
"	6	"	30	± 0,2
"	30	"	120	± 0,3
"	120	"	315	± 0,5
"	315	"	1000	± 0,8
"	1000	"	2000	± 1,2
"	2000	"	4000	± 2
"	4000	"	8000	± 3
"	8000	"	12000	± 4

Zifer	kommt vor	Änder. Anweis.	Änderung	Tag	Name

zul. Rauht. µm DIN 3141, Reihe 3: ▽ 63, ▽▽ 16, ▽▽▽ 4, ▽▽▽▽ 1

Maßstab 1:50 — Gewicht

Werkstoff — Halbzeug / Rohteil / Modell

	Datum	Name
Bearb	12.7.79	Franzky
Gespr.		
Norm.		

Büro: WK1 Werk: II

O. DÖRRIES GMBH
516 DÜREN

Benennung: Raumbedarfsplan SD 300
2 Querb.-Supp. GS-Antrieb
2-fach erhöht; versenkte Aufstellung

Blatt BL

5 6 7 8 9 10 11 12 13 14 15 16 17 18 19 20 — Ablaufschema

Zeichnungs-Nr. SDR 30 0141.1