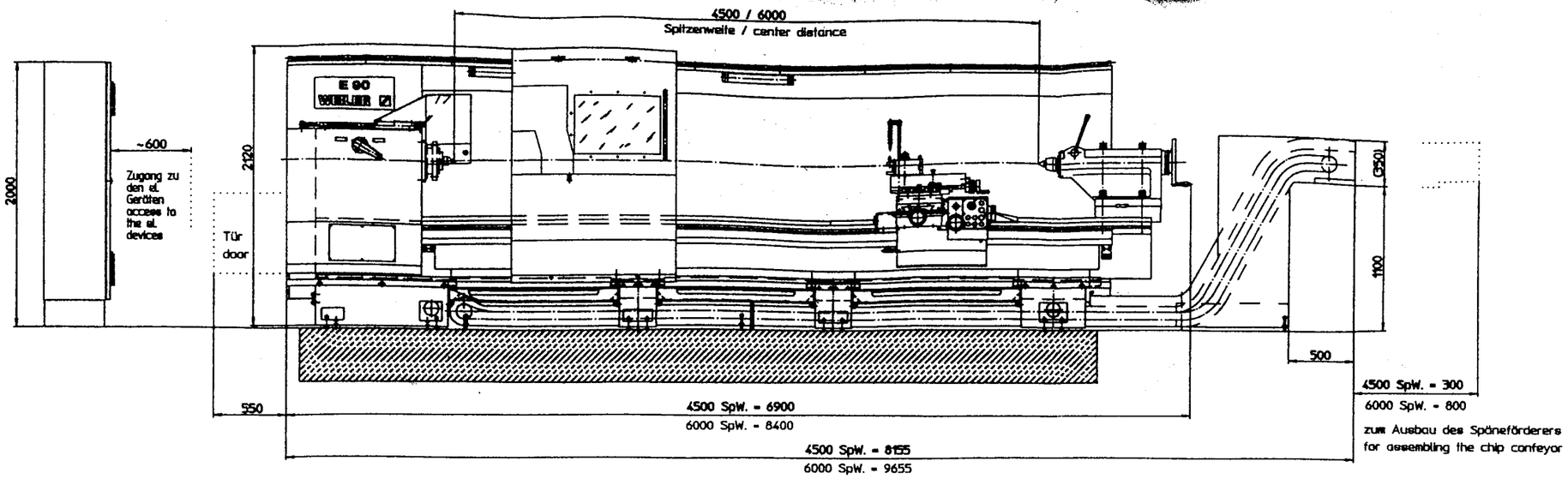

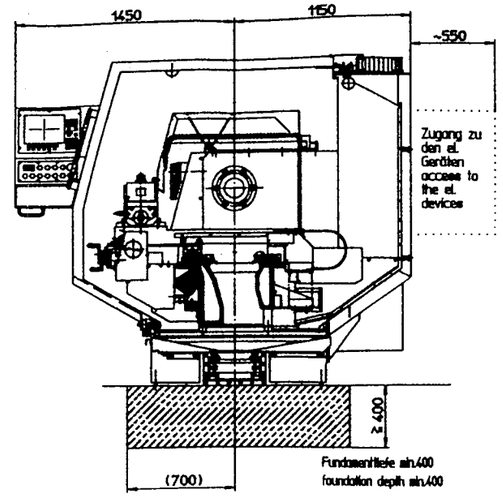

VARIANTE I
VERSION I

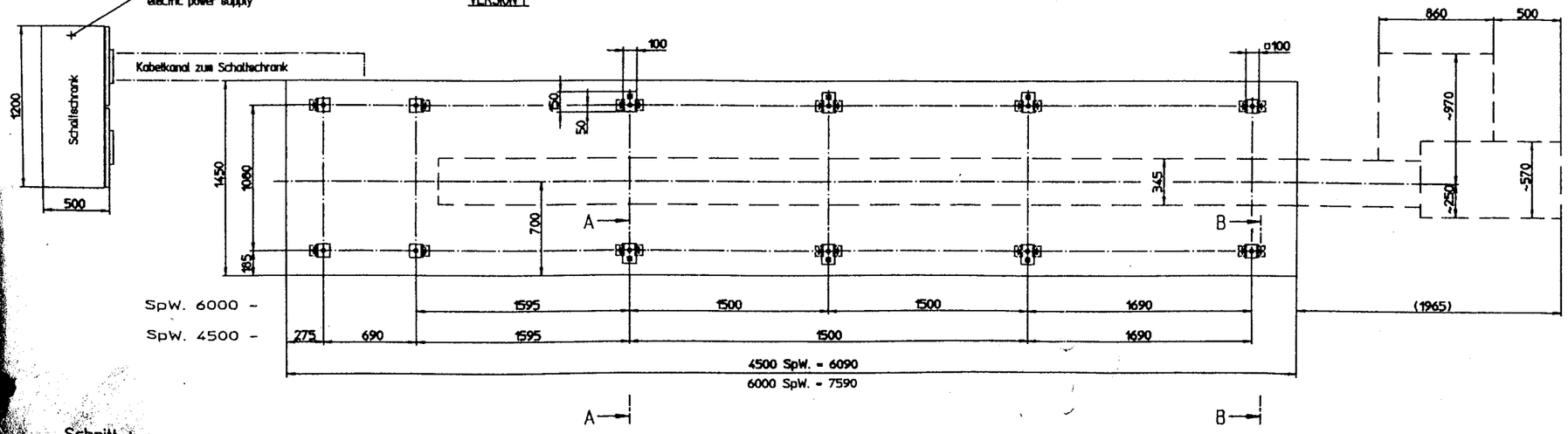

VARIANTE II
VERSION II

Restliche Maße siehe Variante I
as for all other dimension see version I

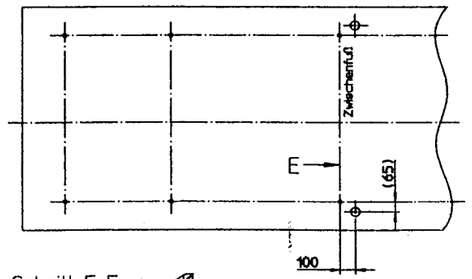

Schnitt A-A
M 15

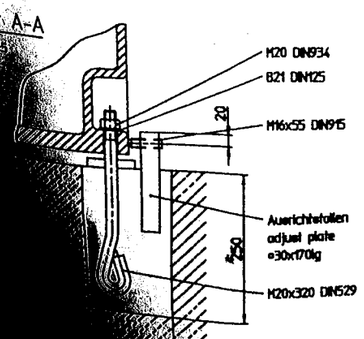

Schnitt B-B
M 15

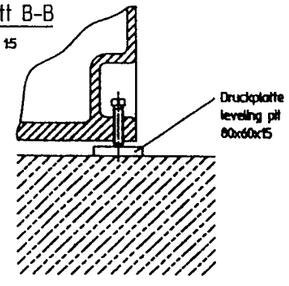

Schnitt E-E
M 15

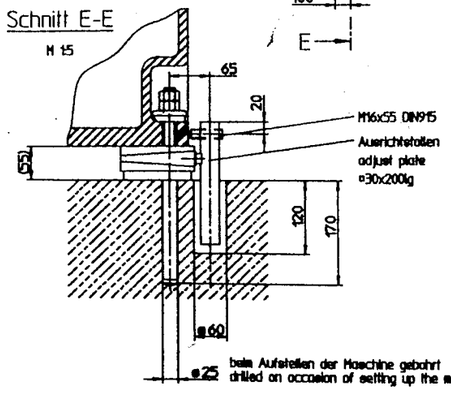

Schrauben bolts DIN529	Muttern nuts M20 DIN934	Scheibe washer B21 DIN125	Ausrichtstollen adjust plate o30x170lg	Gewindestift grub screw M16x55 DIN915
[illegible]	10	10	4	4
[illegible]	12	12	6	6

Variante I/version I

Maschinenbefestigung am Fundament mit Steinschrauben. Bevorzugt zu verwendent
fastening of the machine with stone-bolts. preferably to be used

Variante II/version II

Maschinenbefestigung mit Präzisions-nivellierschuhen.
fastening of the machine with precision-levelling shoe.

Elektrik-Zuleitung 2000 mm lang, Gesamtleistungsbedarf 55kVA.
electic power supply 2000 mm length, total power required 55kVA.

Bei Sonderausrüstung mit Schaltschrankbeleuchtung oder mit Schukosteckdose (230V,10A) wird eine zweite Zuleitung 3x1.5mm², (10A Vorsicherung) benötigt.
For a special equipment with control cabinet lighting or ground outlet (230V,10A) a second supply line 3x1.5mm² (support fuse 10A) is necessary.

Spannung/voltage.....400V~

Leitungsquerschnitt/line cross-section.....4x35mm²

Absicherung/protecting by fuses.....100A

Sp.W./center distance	Gewicht/weight(kg) E90	E110
4500	~ 10500	~ 11500
6000	~ 11500	~ 12500

Teile für Maschinenbefestigung am Fundament sind gesondert zu bestellen.
parts for fixing the machine on the foundation have to be ordered separately.

Spitzenweite center distance	Airloc Nivellierschuhe 212-VRC/0	HILTI Ankerstange HAS M20x300	HILTI Klebepatrone HEA M20x170	Ausrichtstollen adjust plate o30x170lg	Gewindestift grub screw M16x55 DIN915
4500	10	10	10	4	4
6000	12	12	12	6	6

---	---	---	1	1	1:20
---	6.8000.00.00.00.00				
Datum 19/07/95					

WEILER

Name: FUNDAMENTPLAN
E90/110x4500/6000 M. SP
Zeichnungsnummer: 0.5090.97.01.04.00