Maschinenkarte f. Waagerecht- Bohr- u. Fräsmaschine

AWF

Inventar-Nr. 05438

Grunddaten

00 Kurzzeichen nach AWF 310

01 Benennung: PLATTEN - BOHR - UND FRÄSWERK

02 Typ: SPEEDRAM 1000 — 03 Fabrik-Nr.: 33C07436

04 Hersteller: PANA S.p.A.

05 Lieferer: PANA S.p.A.

06 Baujahr: 2006

07 Liefer-Tag: 02/2007

08 Liefer-Nr.: —

09 Inbetriebn.: 03/2007

10 Standort: WÜRZBURG

11 Masch.-Gruppe: —

12 Bestell-Nr.: 92648746

17 Anschaffungskosten: DM

19 Kostenstelle

20 Internes Kennzeichen

Technische Daten

01 Arbeitsbereich

20 Verfahrweg x	13.000	mm
21 Verfahrweg y	3.500	mm
22 Verfahrweg z	1.000	mm
23 Pinolenhub	700	mm
Entfern. Spindelmitte – Aufspannfläche min./max. 24	-95 / 25 +3405	mm
98 max. Werkstückgewicht	11 T	kg

03 Arbeitstisch — 12 Rundtisch-Ø: mm

Aufspannfläche 00 Länge: mm x 05 Breite: mm

02 T-Nuten n. DIN — 03 Anzahl d. Nuten: mm

04 Nutenbreite: mm — 05 Nutenabstand: mm

15 Tischhöhe über Flur: mm

08 Schwenkbarkeit: °

04 Arbeitsspindel

07 Werkzeugaufnahme	ISO 50 DIN 69871-AD	
03 Spindel-Ø	150 mm	10 Schwenkbarkeit — °
15 max. Drehmoment	1525 Nm	

Zeichnungs-Nr. 68C61083-B

Zubehör / Sondereinrichtungen

SCHNELLAUFKOPF M66

Besonders geeignet für

Lichtbild und Grundflächenmaße

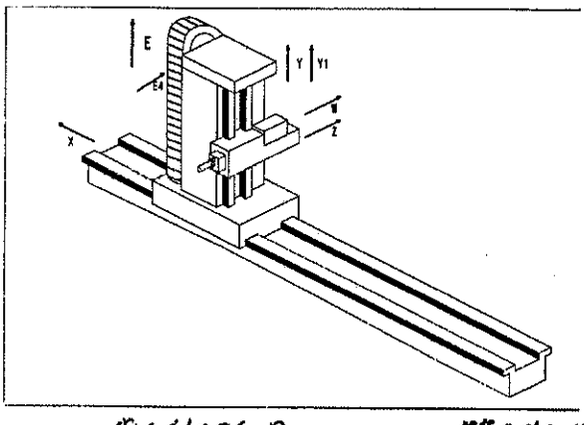

Fundamentplan-Nr. 68C61084-B — Stromlaufplan-Nr. 55C90487°C

Best.-Nr. **AWF 3011** — Nachdruck verboten (01.98) — © 1981 by Ausschuß für Wirtschaftliche Fertigung e. V., Berlin — Beuth-Verlag GmbH, Berlin

05438

56 Maße / Gewicht — Flächenbedarf 00 L 21000 m x 05 B 7000 m — 02 Höhe 5100 m — 03 Gewicht 80.000 kg — Ausgestellt: Tag 14/05/07 Name: ALDO CAFFOLE

51 Antrieb — 00 Gesamtanschlußwert 190 kVA — 01 Gesamtleistungsbedarf 120 kW — 02 Spannung 400 V — 03 Frequenz 50 Hz

*	Motor für	Hersteller	Type/Nr.	Motor-Inv.-Nr.	Bauform n. DIN 42950	cos φ	Leistung kW	Strom A	Drehzahl 1/min	Schutzart
W	SPINDEL	SIEMENS	1PH7	167-2HF03-0000	IMB 35	-	37	82 A	6500	IP 55
W	X-ACHSE	SIEMENS	1FT6	105-8AF71-1AH0	IMB 5	-	13	28 A	3000	IP 64
W	Y-ACHSE	SIEMENS	1FT6	136-8AC71-1AH0	IMB 5	-	19.4	33 A	2000	IP 64
W	W-ACHSE	SIEMENS	1FT6	105-8AF71-1AH0	IMB 5	-	13	28 A	3000	IP 64
W	Z-ACHSE	SIEMENS	1FT6	105-8AF71-1AH0	IMB 5	-	13	28 A	3000	IP 64

52 Vorschubgeschwindigkeit

x-Achse min./max. 16	0,5	/ 17 30.000	mm/min
y-Achse min./max. 18	0,5	/ 19 20.000	mm/min
z-Achse min./max. 23	0,5	/ 24 30.000	mm/min
Eilgang x/y/z 40	30	/ 41 20 / 42 30	m/min
max. Vorschubkraft x/y/z 43	30.000	/ 44 30.000 / 45 25.000	N

55 Zerspanwerte — für St 60 / GG 20 — bei Schnittgeschwindigkeit

max. Fräsleistung 04	37 kW	/ 05 cm³/min	10 m/min
max. Bohr-Ø 06		/ 07 mm	11 mm/U
max. Gewinde-Ø 08		/ 09 mm	12 m/min

59 Betriebsstoffbedarf

00 Kühlmittel — l/min — bar

90 Angaben zum Umweltschutz

00 Lärmpegel: 80 dB (A)

01 Emissionswerte: N. A.

53 Spindeldrehzahlen in 1/min

Getriebestufe	Drehzahlbereich von	Drehzahlbereich bis	Anzahl der Stufen	Stufensprung
I	6	950	-	-
II	954	3500	-	-
III	-	-	-	-

stufenlos von — bis — U/min

Bemerkungen

* G = Gleichstrom, W = Wechselstrom, D = Drehstrom, H = Hydraulik, P = Pneumatik

Bedienen Sie sich der Arbeitsergebnisse des AWF (Schriftenverzeichnis kostenlos). Anleitung für den Gebrauch der AWF-Betriebsmittelkarten Best.-Nr. AWF 779
Ausschuß für Wirtschaftliche Fertigung e. V. (AWF).