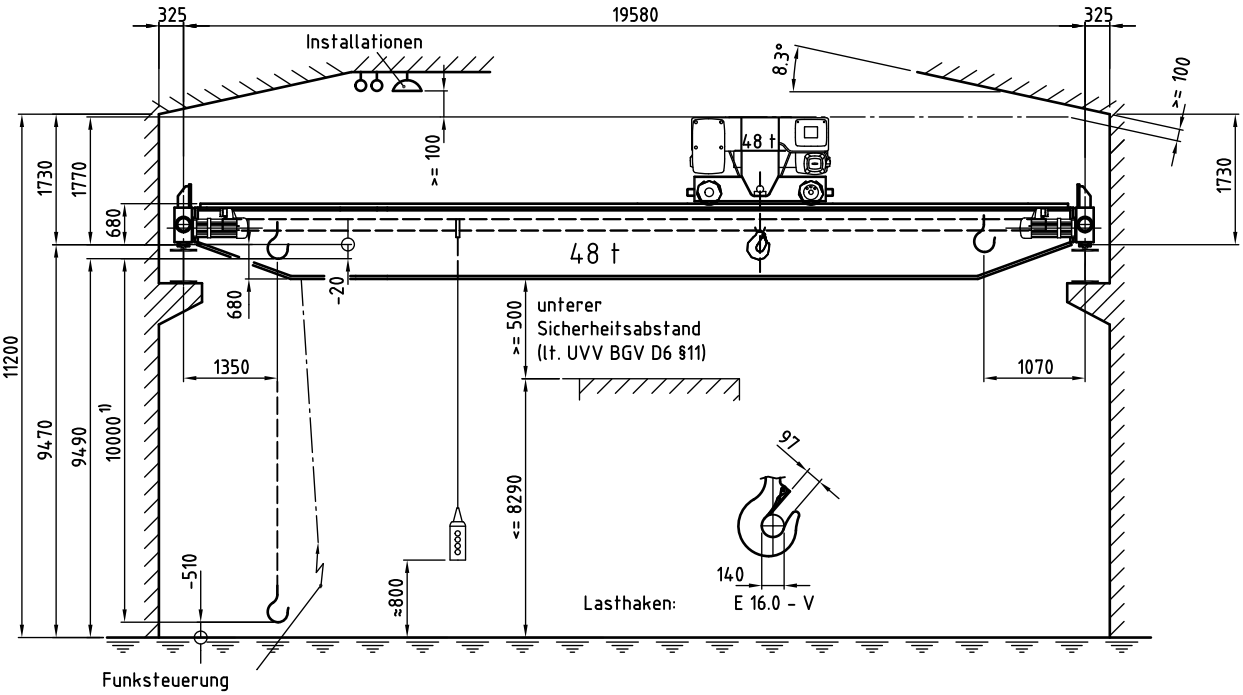

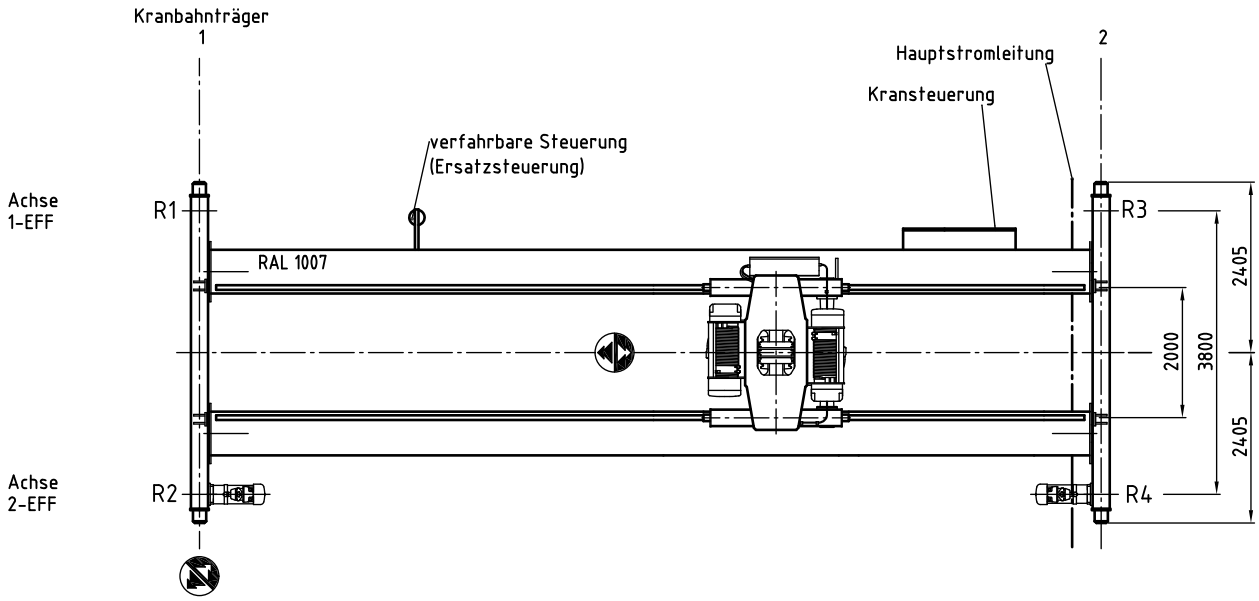

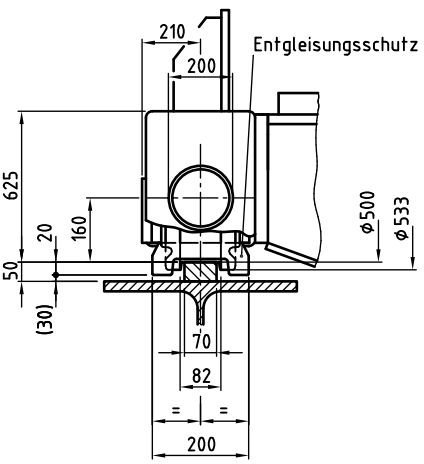

	Kran		ZLK 48 t x 19580 mm	
	Berechnungsgrundlage		DIN 15018, H2/B3	
	Laufkatze		GM 6000.50000 L-161.82.10000.3.Z 350.20	
	Triebwerksgruppe		1Am / M4	
	Betriebsort		Hallenbetrieb	
	Umgebungsbedingungen		-5° C bis +40° C, ohne besondere Anforderungen	
	Kranfahren		10 / 40 m/min	
	Katzfahren		5 / 20 m/min	
	Heben		0.7 / 4 m/min	
	Gesamtgewicht		19605 kg (davon Laufkatze 3092 kg)	
	Netzspannung; zul. Schwankung		3/PE~50 Hz 400 V (TN-S); -6.5% / +5%	
	Gesamtanschlussleistung		45 kW (Anlaufstrom × cos phi: 204.2 A)	
Belastungsangaben	Radlasten (kN) (ohne Schwingbeiwert)	Kranachse 1 (min/max)	54,2	279,0
		Kranachse 2 (min/max)	53,8	277,0
	Seitenlasten (kN)	Massenkräfte Kranfahren (min/max)	4,7	23,9
	Schräglaufkraft auf der Führungsseite (Kraftschlussbeiwert <= 0,3)		74,2	-
	Horizontallasten aus Schräglauf (Führungs-/Gegenseite)	Vordere Kranachse in Fahrtrichtung	12,0	62,2
		Hintere Kranachse in Fahrtrichtung	-	-
	Längslasten (kN) (je Kranbahnträger)	Massenkräfte Kranfahren (max)		8,2

1) Maximaler Hakenweg der Laufkatze 10m, reale Nutzung entsprechend der Einbausituation

ABUS Kransysteme GmbH
Sonnenweg 1
51647 Gummersbach
Tel +49 2261 37-147
Fax +49 2261 37-90271

Kran ZLK

Auftrag:
16412016 / 2

Bearbeiter: Ferchow,J.
Datum: 18.11.2011

211884 -002 ferchowj0271_20111118_14385473