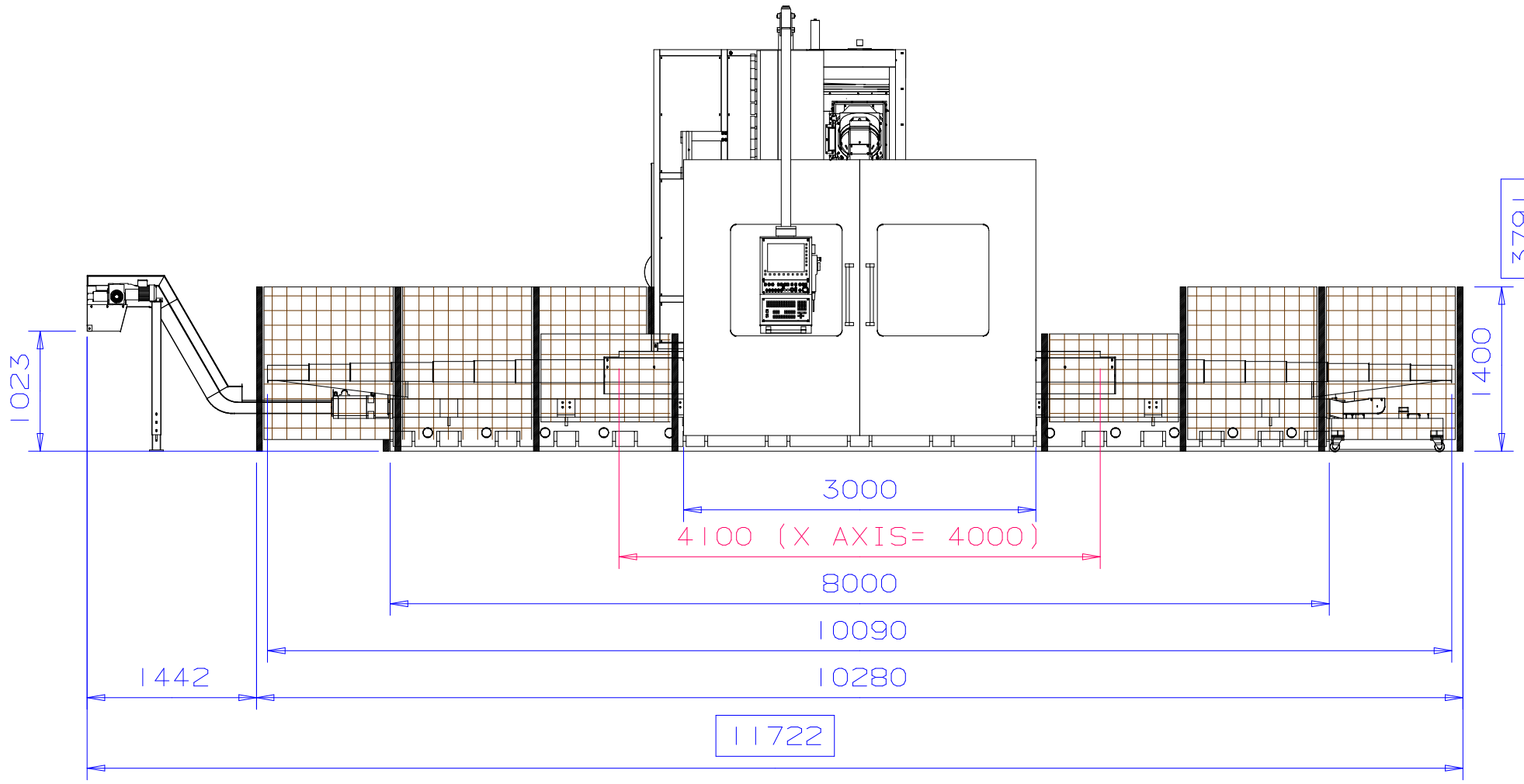

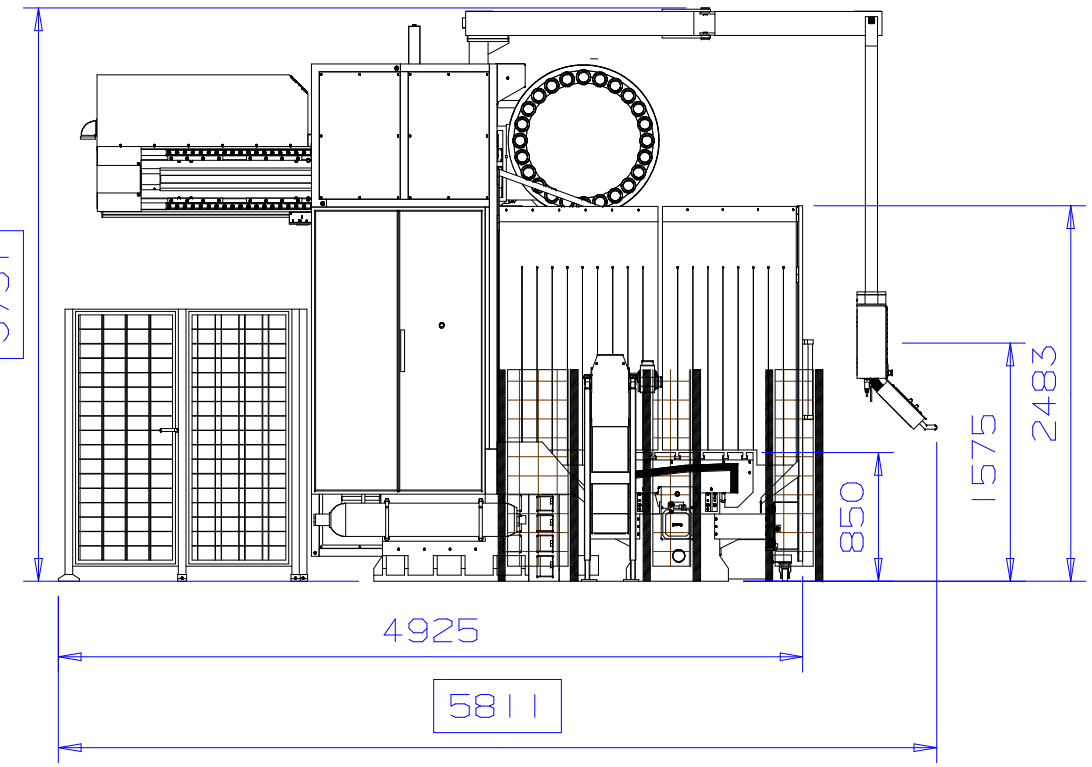

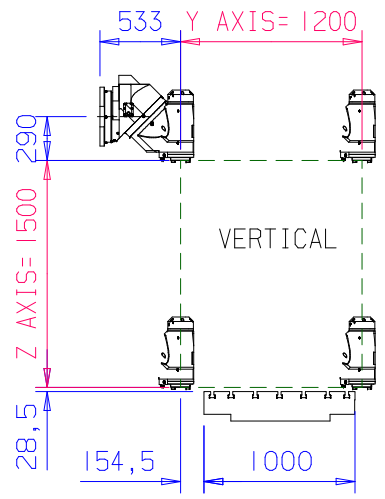

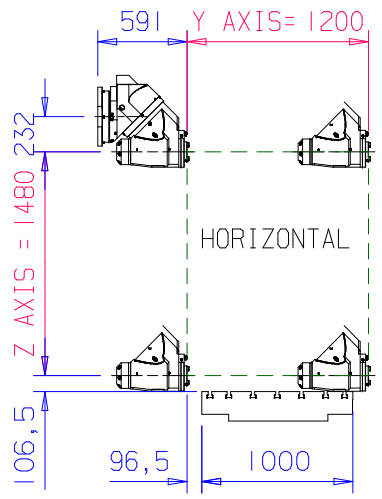

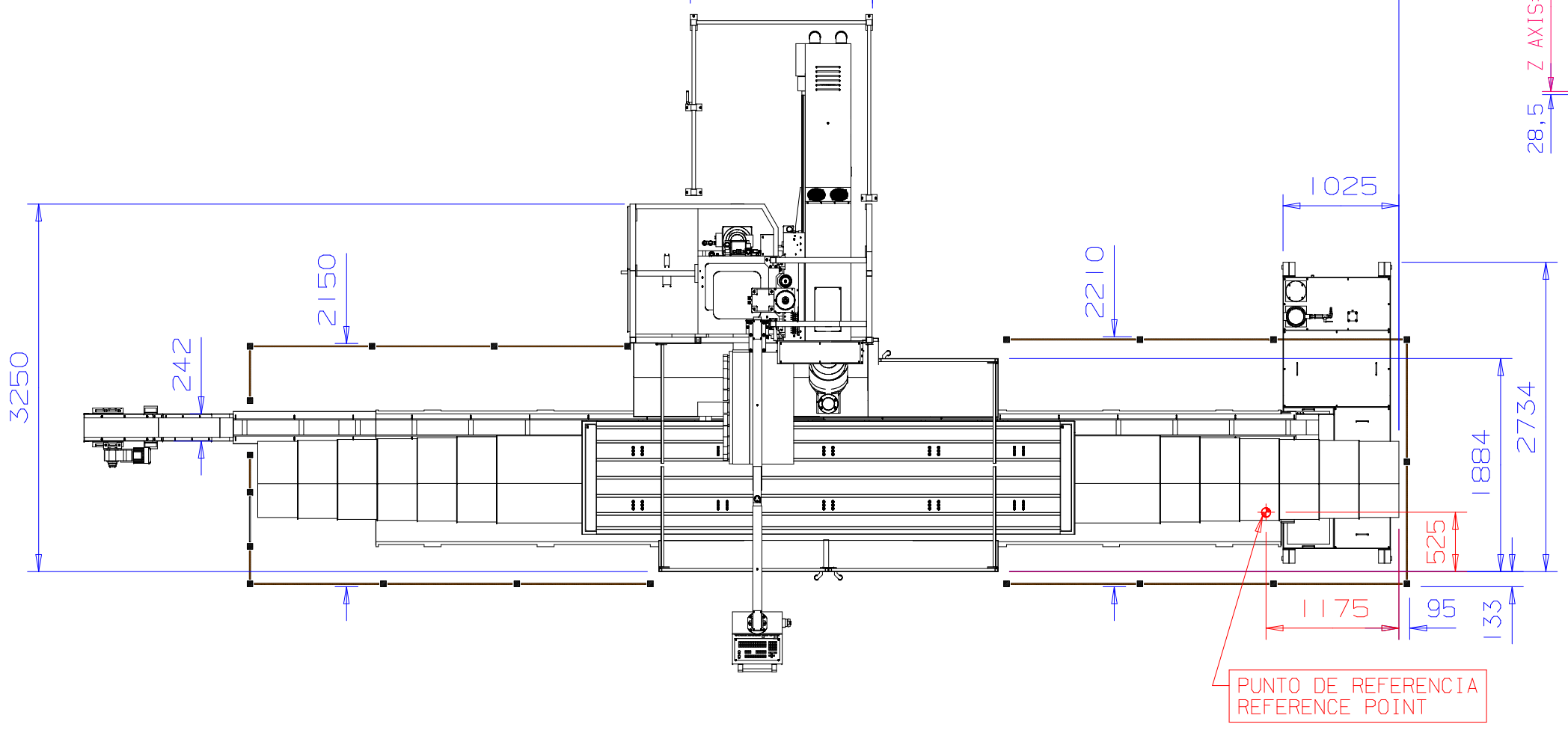

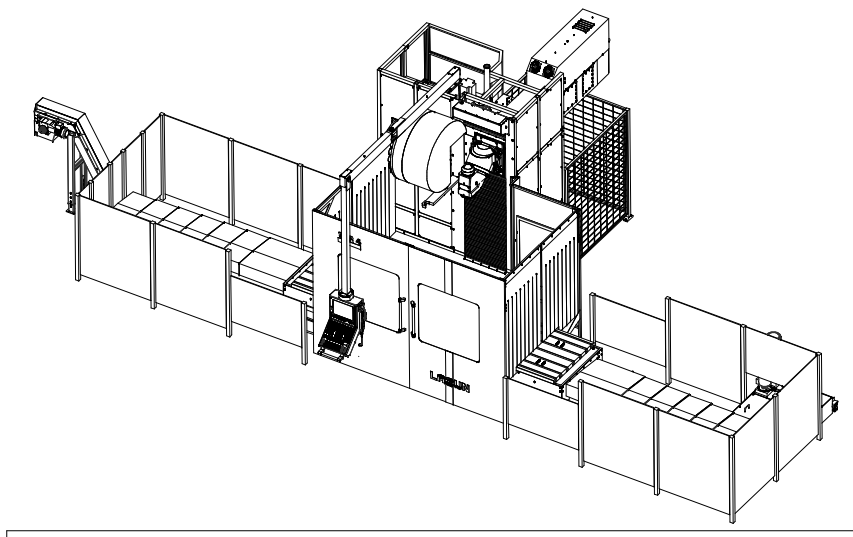

LAY-OUT

MODELO: MODEL: GBR 4 V.00	FECHA: DATE: 7/4/16	LAGUN
	Nº DE MAQUINA: MACHINE NUMBER: 50082	