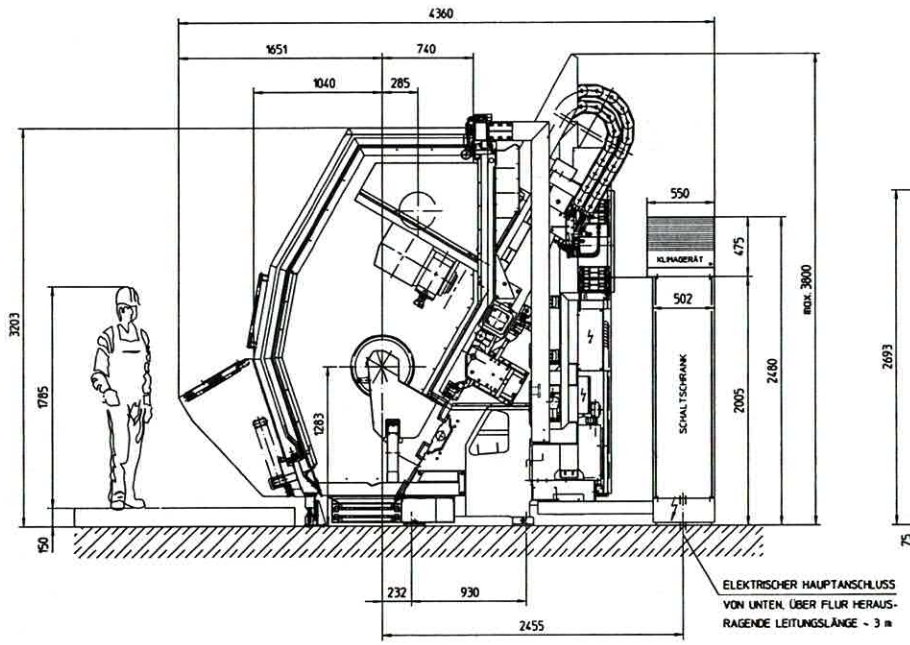

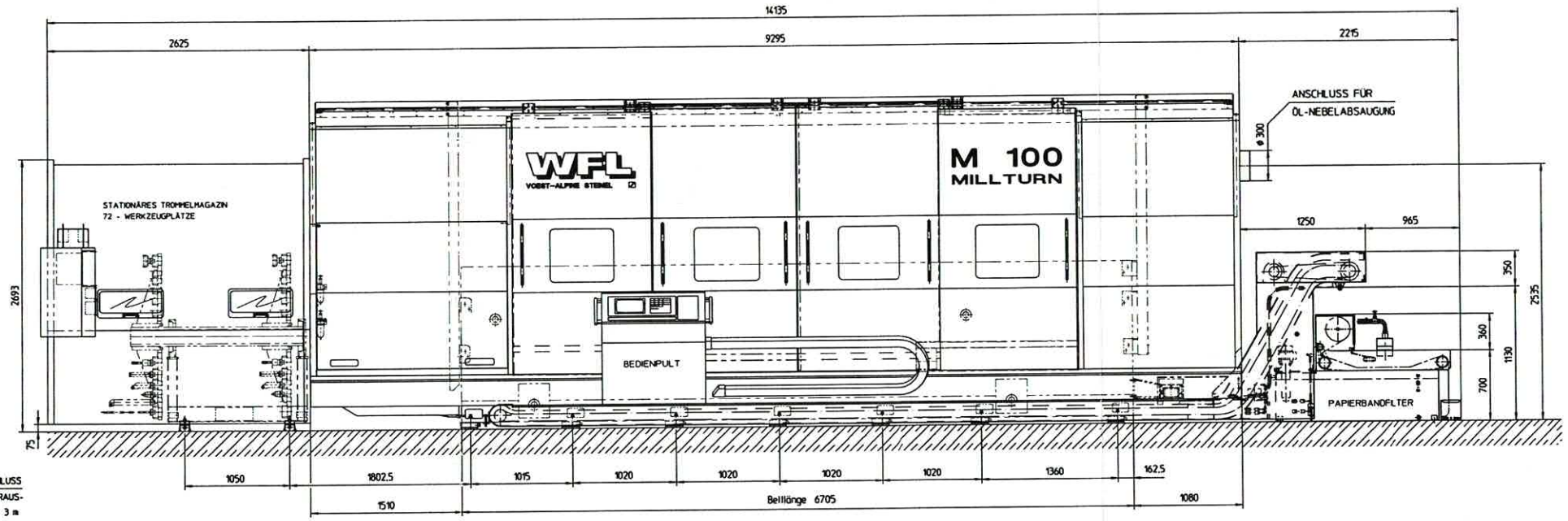

SCHNITT A-A

M 1:2

BW-FIXATOR
TYP RK II d-f-p-ste e=35mm
4 Stück

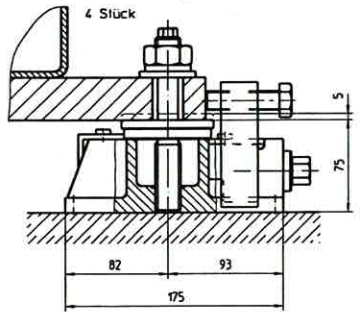

SCHNITT B-B

M 1:2

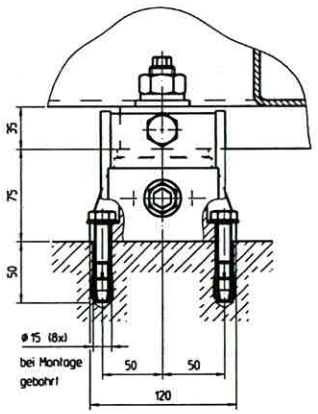

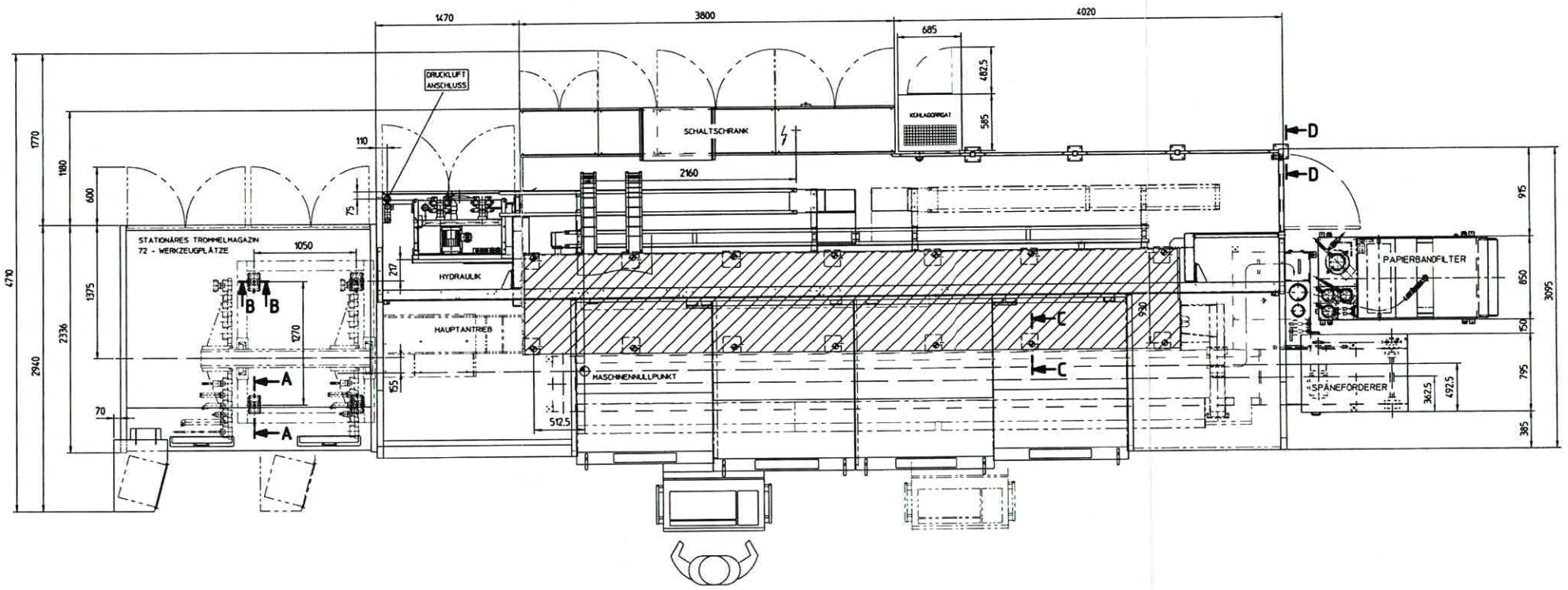

SCHNITT C-C

M 1:2

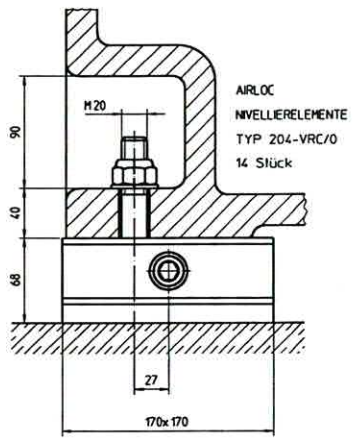

SCHNITT D-D

M 1:2

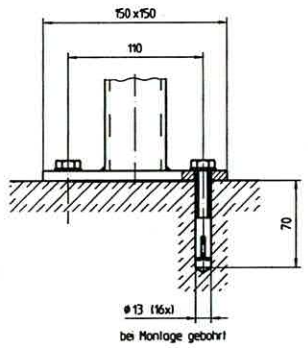

ELEKTRISCHER HAUPTANSCHLUSS

Anschlußleistung	162 kVA	(145 kW)
400 V / ~ 50 Hz		
Kurzschlussleistung	12 MVA	
Absicherung	3 x 250 A	
Leitungsquerschnitt	3 x 120mm² + N + (PE)	

SCHALTSCHRANKBELEUCHTUNG

220 V / ~ 50 Hz Absicherung 16 A

Die angegebenen Werte für Anschlußquerschnitt und Vorsicherung sind nur als Richtwert zu betrachten.
Die Maschine muß nach den gültigen VDE-Richtlinien angeschlossen werden und es muß sichergestellt werden, daß die, in der Maschine eingebauten Schutzmaßnahmen, nicht beeinträchtigt werden.

MASCHINEN-NULLPUNKT

DRUCKLUFT-ANSCHLUSS

R 3/8" innen 6bar - 150l/min
Anschluß von unten
Anschlußhöhe ~ 1 m

FUNDAMENTAUSLEGUNG ERFOLGT KUNDENSEITIG ENTSPRECHEND DEN BODENVERHÄLTNISSEN

Gewicht-Grundmaschine	~ 31 000 kg
Gewicht-Werkzeugmagazin	~ 4 000 kg
Fundament-Belastung	~ 10 t/m²

CAD

M100x5000 MEERSSCHAERT
Auftr.Nr. 5615.302408

WFL WERKZEUGMASCHINEN FABRIK LINZ
VOEST-ALPINE STEMEL

Zeichnungs-Nr./Drawing No. 293055/01
Format/Size 0

16.06.97	Moser/2603	
10.10.97	Gattermayr	

Maßstab/Scale 1:20 (1:2)

Benennung/Title LAY-OUT / Fundamentplan

Blatt/Sheet 1
Von/of 1